1 Markieren und bohren

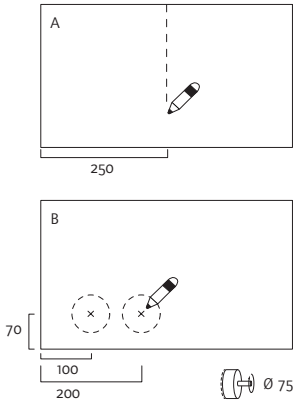

2 Verschrauben

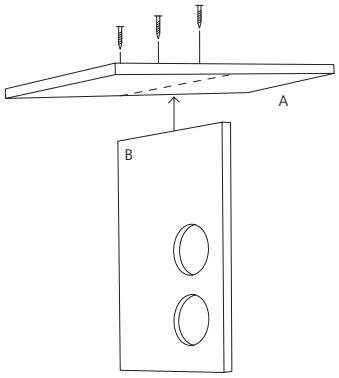
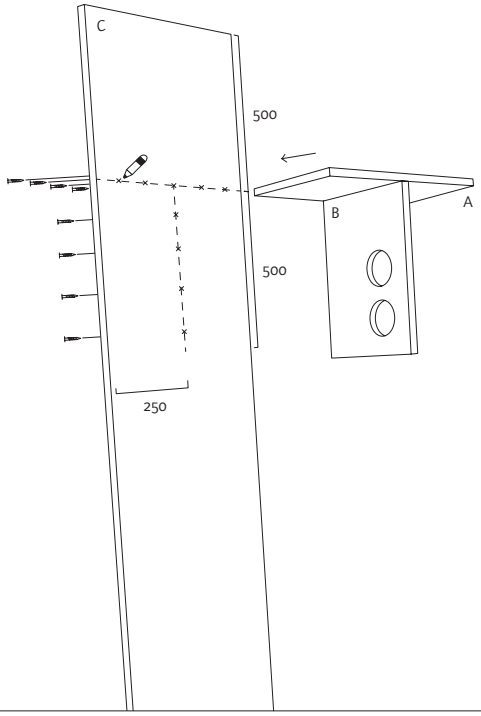
3 Markieren auf Vorder- und Rückseite